TAKEDO TKK

VVVF OPEN AND CLOSED LOOP

FOR SYNCHRONOUS AND ASYNCHRONOUS MOTORS

HIGHLIGHTS

EN

- Specific software for both permanent magnet synchronous motors and asynchronous motors.
- Simple and intuitive operation.
- Dedicated application for lift.
- Built-in keypad with LED display.

IT

- Software specifico sia per motori sincroni a magneti permanenti che asincroni.
- Messa in marcia semplice ed intuitiva.
- Applicazione dedicata per ascensori.
- Tastierino integrato con display a LED.

DE

- Spezielle Software sowohl für Dauermagnet-Synchronmotoren als auch für Asynchronmotoren.
- Einfache und intuitive Inbetriebnahme.
- Anwendung für Aufzüge.
- Integrierte Tastatur mit LED Anzeige.

FR

- Logiciel spécifique aussi bien pour moteurs synchrones à aimants permanents qu'asynchrones.
- Mise en route simple et intuitive.
- Application dédiée pour lift.
- Clavier intégré avec écran à LED.

SP

- Software específico tanto para motores sincrónicos con magnetos permanentes como asíncronos.
- Puesta en marcha simple e intuitiva.
- Aplicación dedicada para lift.
- Teclado integrado con pantalla a LED.

TAKEDO TKK

FUNCTIONS

EN **TAKEDO TKK** is the new inverter for synchronous and asynchronous motors. It features a special software engineered by SMS for lift. Compact size for installation in all types of control panels.

IT **TAKEDO TKK** è il nuovo inverter per motori sincroni ed asincroni. E' dotato di speciale software progettato da SMS per applicazioni ascensore. Dimensioni compatte per installazioni in ogni tipo di quadro.

DE **TAKEDO TKK** ist der neue Inverter für Synchron- und Asynchronmotoren. Mit Spezial-Software by SMS für getriebelosen lift. Kompakte Abmessungen zum Einbau in jede Art von Schalttafel.

FR **TAKEDO TKK** est le nouveau variateur pour moteurs synchrones et asynchrones. Il est doté d'un logiciel spécial conçu par SMS pour lift. Des dimensions compactes pour des installations dans n'importe quel type de tableau.

SP **TAKEDO TKK** es el nuevo inversor para motores sincrónicos y asíncronos. Está equipado con un especial software engineered by SMS para lift. Dimensiones compactas para instalaciones en todo tipo de cuadro.

CONNECTIONS

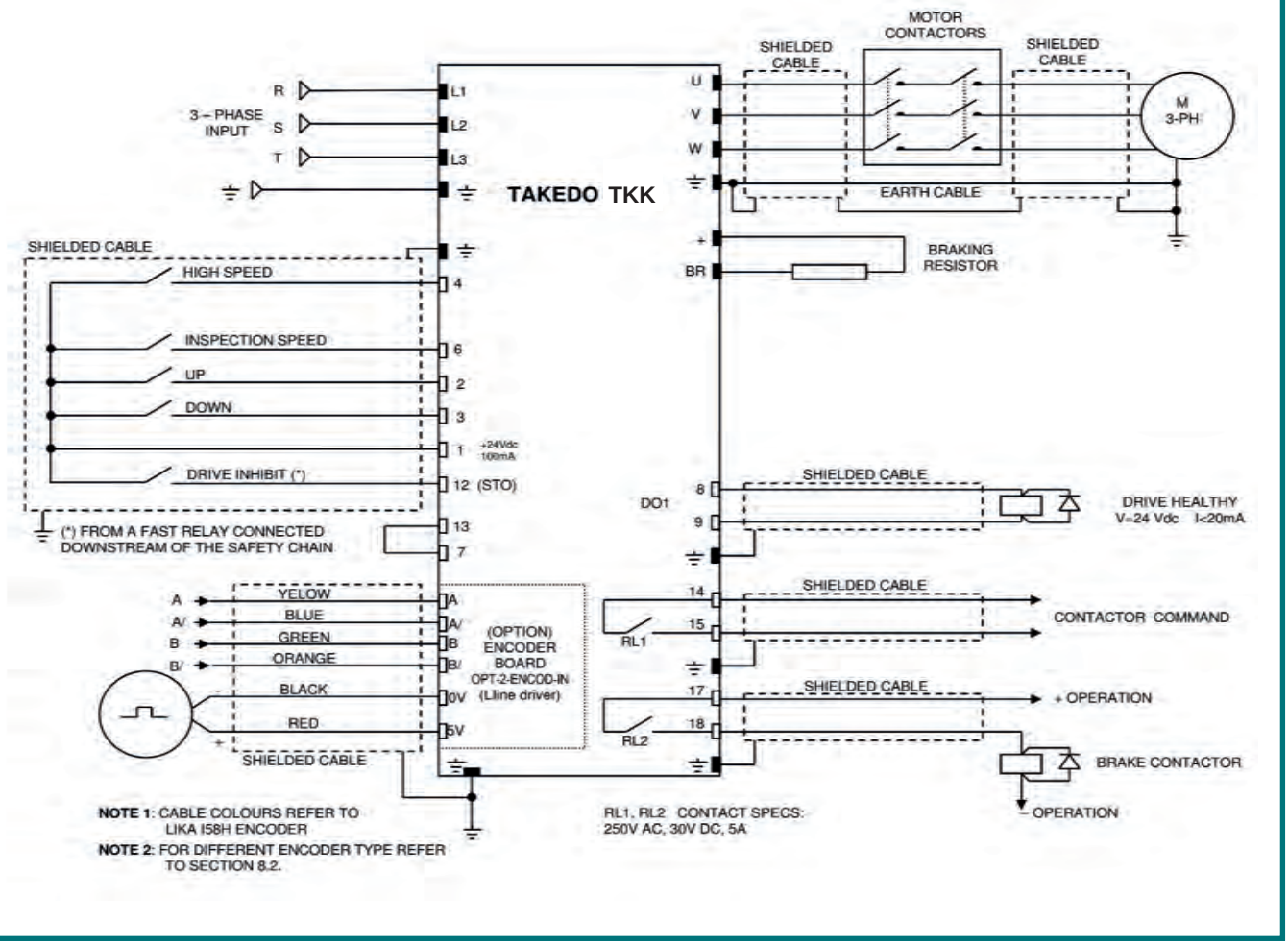

APPLICATIONS

EN For synchronous and asynchronous motors up to 24A.

IT Per motori sincroni e asincroni fino a 24A.

DE Für Synchron und aynchronmotoren bis 24A.

FR Pour moteurs synchrones et asynchronesu squ'à 24A.

SP Para motores síncronos y asíncronos hasta 24A.

SPECIFICATIONS

EN Built-in keypad with LED display, EMC filter and internal braking unit. With optional control boards suitable to control all types of encoders for both synchronous and asynchronous motors.

IT Tastierino integrato con display a LED, filtro EMC ed unità di frenatura interna. Con schede opzionali gestisce tutti i tipi di encoder per motori sincroni ed asincroni.

DE Integrierte Tastatur mit LED Anzeige, EMC Filter und interne Bremseinheit. Mit optionalen Karten zur Steuerung jeder Art von Encoder für Synchron- und Asynchronmotoren.

FR Clavier intégré avec écran à LED, filtre CEM et unité de freinage interne. Avec des cartes en option vous gérez tous les types de codeurs pour moteurs synchrones et asynchrones.

SP Teclado integrado con pantalla a LED, filtro EMC y unidad de frenado interna. Con fichas opcionales gestiona todos los modelos de codificadores para motores sincrónicos y asíncronos.

CERTIFICATIONS

COMPLIANT

2014/33/UE LIFTS
2014/30/UE EMC
EN 81-20 & 50
UNI 10411-1 & 3

TAKEDO TKK

DIMENSIONS

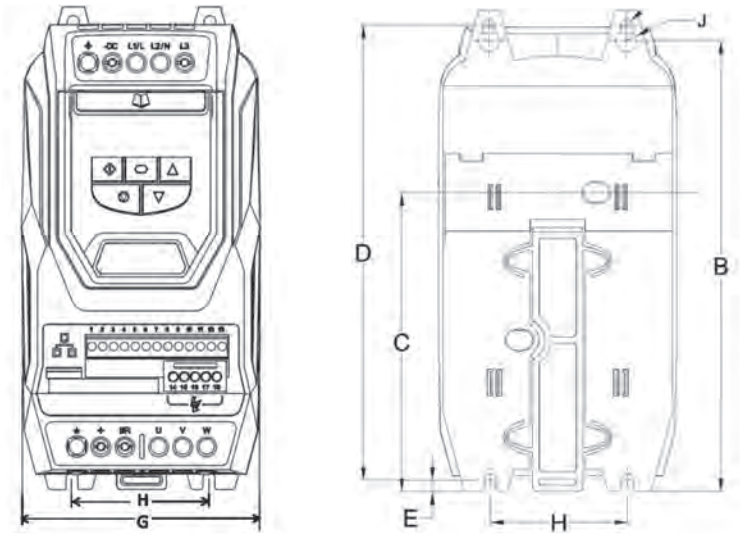

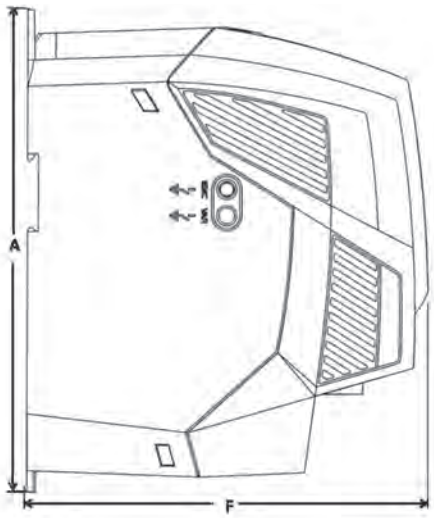

G (mm)	A (mm)	C (mm)	D (mm)	E (mm)	F (mm)	H (mm)	I (mm)	J (mm)
131	261	--	247	6	205	80	5.5	10

ORDER INFORMATION

DEVICE / CODE	Inom MOTOR (A)	kW
TAKEDO TKK 14A / TKK00145	14	5,5
TAKEDO TKK 18A / TKK00185	18	7,5
TAKEDO TKK 24A / TKK00245	24	11

+39 051 969037 www.sms-lift.com sms@sms.bo.it
Via Guido Rossa 46/48/50 Loc. Crespellano 40053 Valsamoggia (BO) Italy